英飞凌杰出的24 GHz传感器解决方案

可从24 GHz传感器获得信息

速度/速度+方向
从多普勒频移得出

目标的范围/距离
由测量电磁波得出

目标的角度/方向
由天线的相位差得出

不同传感方式之间的性能对比

特性	24GHz 雷达	红外	超声	激光
应用的灵活性	好	差	差	差
耐潮湿，灰尘和温度特性	好	差	差	差
速度检测	好	差	中等	好
精度 & 灵敏度	好	差	好	好
分辨度	好	差	好	好
方向检测	好	中等	中等	差
测量距离	好	中等	差	好
材料的渗透性	好	差	差	差
占板尺寸	好	好	好	差
成本	中等	好	好	差

好　中等　差

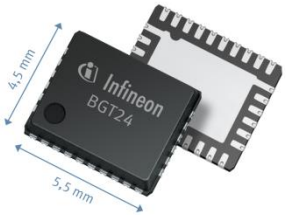

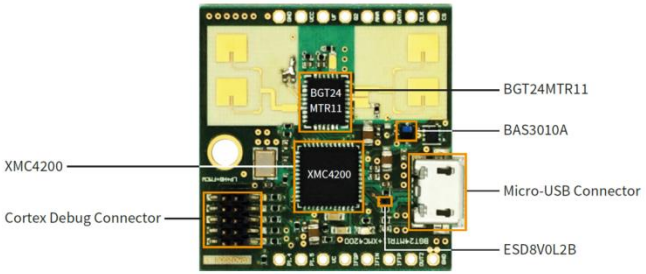

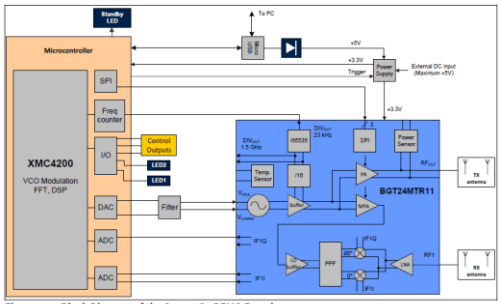

Figure 1 Block Diagram of the Sense2Go DEMO Board

Copyright © Infineon Technologies AG 2016. All rights reserved.