longsys

物联网模块产品介绍

深圳市江波龙电子有限公司

关于我们

江波龙微信　江波龙电子

- 江波龙（longsys）成立于1998年，总部在深圳
- 现有员工约400人，公司研发设计团队人数超过总人数50%
- 45%员工持有公司股份
- 15年专注于存储应用和无线产品的研发设计和市场服务
- 每年销售超过 2 亿件移动存储模块产品
- 5大产品线：消费类存储、嵌入式存储、无线存储、系统存储及物联网应用、金融安全存储
- 3大商业模式：Design (设计)，Module（模块），Service （服务）

公司定位

公司定位

■ 掌握核心技术

FLASH技术开发和设计

■ 自主知识产权

申请价值专利400多项

■ 使用先进工艺

40多年全球领先工厂管理

■ 管理价值资源

管理贯穿核心资源和市场

专利申请

为了公司长期健康市场化和国际化发展，公司截止现在共申请专利**476**项(国内397件，涉外79),

其中已授权专利**242**件 (其中国内220件,涉外22件)

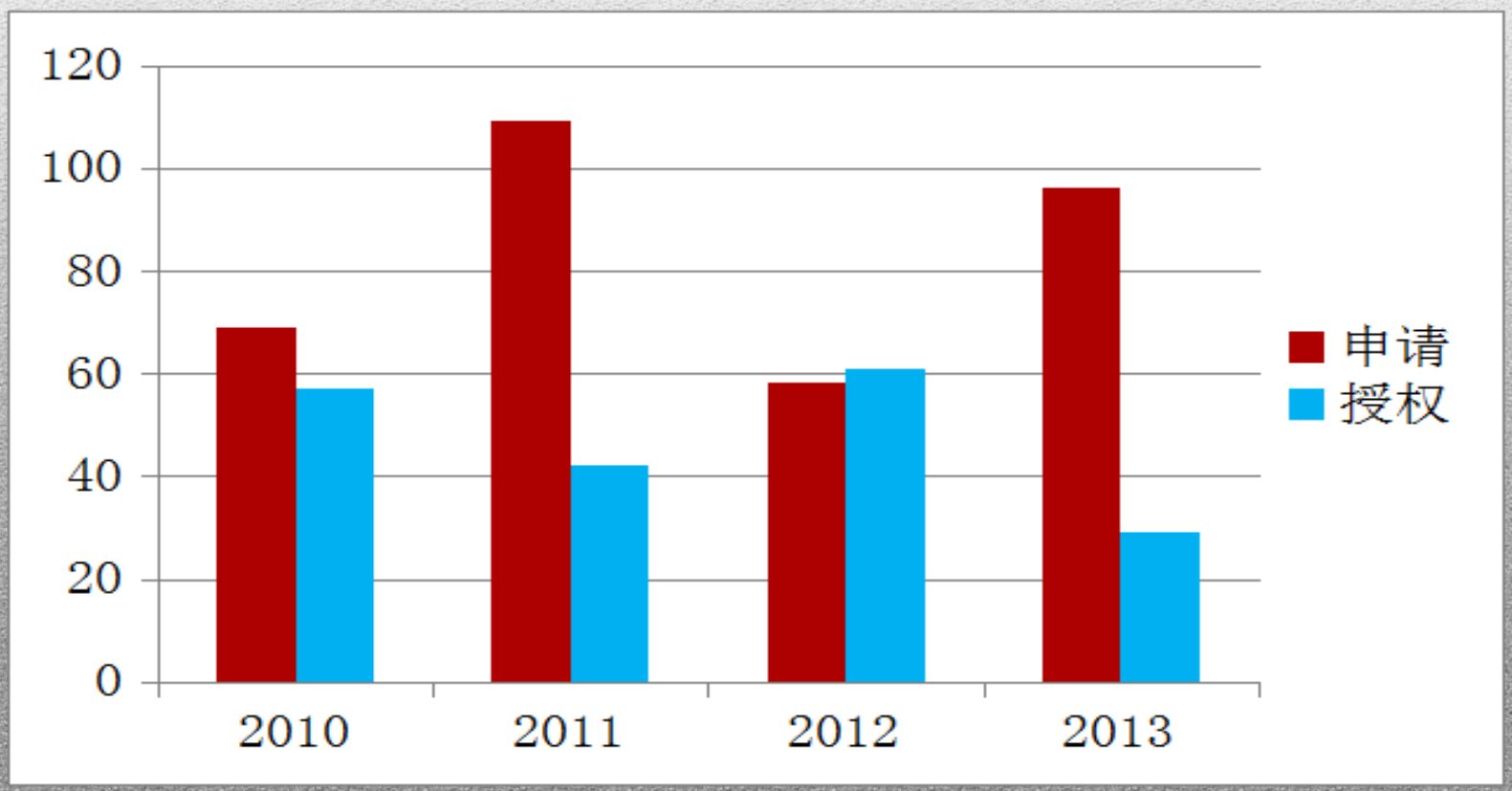

销售网点

longsys

深圳总部
研发、销售、采购、生产、品质

台湾分公司
台湾、韩国、日本地区销售

英国办事处
英国周边地区销售

香港分公司
物流中心

新加坡办事处
东南亚地区销售

■ 服务模式

专注于移动、存储技术研发与市场产品应用

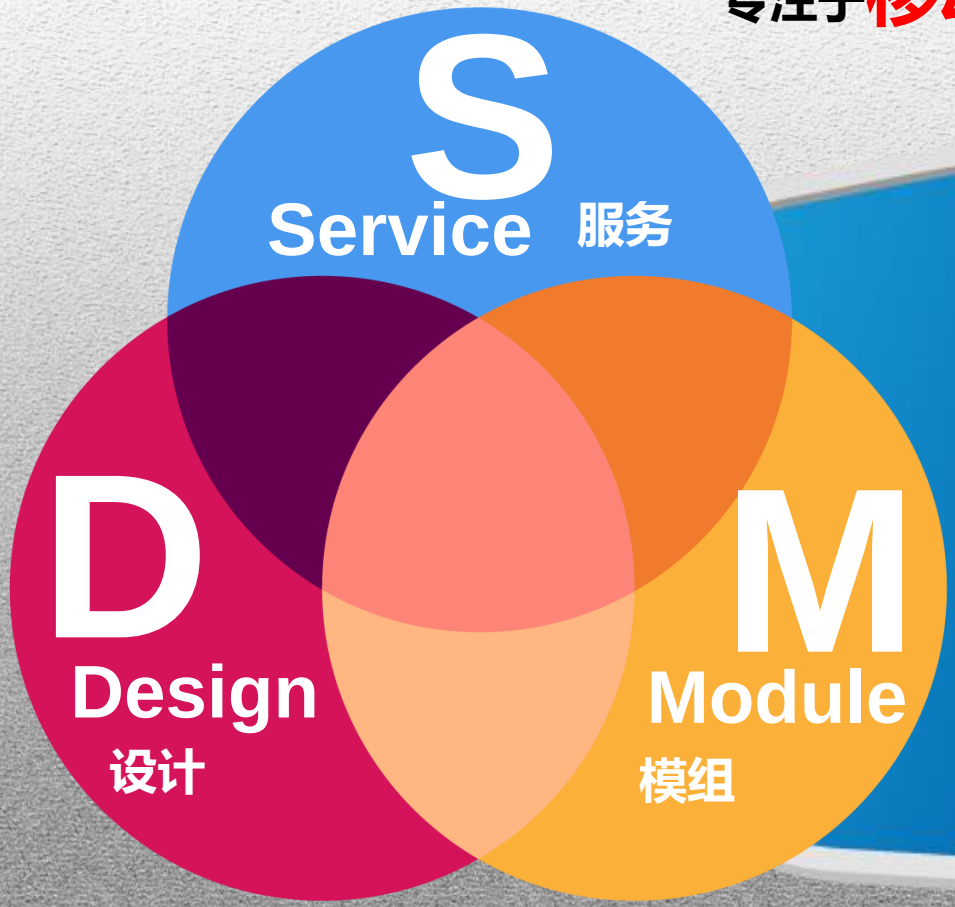

- 江波龙电子不仅专注于Flash产品和相关软件的开发，同时开发与移动互联应用相关的系统性产品。
- 我们拥有一支年轻、专业的队伍，在产品研发上勇于创新，将市场反馈与自己的构思通过IC设计、晶圆代工投片、封装测试和公司的应用技术设计等结合在一起，提供给客户**DMS**（Design、Module、Service）服务，在存储应用领域中展现创新技术能力。

产品类别

五大类产品

消费类存储

- Micro UDP/UDP3.0
- MUP(Mobile USB in package)
- OTG USB Drive
- USD 3.0 Flash Drive
- USD Card
- Industrial SD
- Wifi SD Card

嵌入式存储

- eMMC
- eMCP
- fSD
- tSD
- 2.5 inch SSD
- mSATA SSD
- Half Slim SSD
- NGFF SSD
- BGA SSD

无线存储

- airdisk NW71
- airdisk NW73
- airmusic NW11
- airdisk NW1022A
- airmusic NW21

系统存储及物联网应用

- GT141 /143 IOE Wifi Module
- NW64 wifi AP Module
- Airhome comtroller & storage center

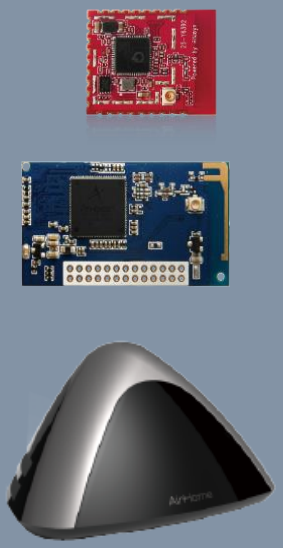

金融安全存储

- SD Key
- SWP SIMT
- NFC MicroSD

■ 物联网最好的时代

- 智能手机的飞速普及为物联网提供了友好的入口
- 互联网厂商的加入加速了行业并购、提供了可靠的云服务及加速了大数据分析发展
- 物联网被空前重视，大批智能硬件初创者涌入，为物联网行业添砖加瓦，大大加速了试错验证的速度
- 尚未形成垄断

■ 联网产品策略

以开放的心态，为物联网提供灵活的wifi模块产品服务

- **WIFI模块**

  以实现无线连接需求为主的物联网模块，为物联网各生态环节的客户群提供相适应的产品

- **WIFI+存储模块**

  以提供个人随身数据记录及存储为思路，实现离线记录、在线同步功能模块，为智能硬件初创者提供专业的物联网存储模块

- **WIFI+传感器模块**

  整合各种传感器，并利用领先的封装工艺，为客户提供集成度更高的物联网模块

物联网模块介绍

江波龙凭借在无线产品领域4年多的软硬件技术积累，于2013年与美国高通公司在IoE领域建立战略合作关系，成为高通授权的首家物联网模块供应商。

江波龙从2003年下半年开始，基于高通的QCA4002/4004系列高集成度物联网专用芯片，陆续开发了一系列覆盖消费领域、工业领域，Single Band、Dual Band，Hostless、Host-based 等不同应用场景的专用物联网模组。

IOT物联网模块产品介绍

型号	主控	尺寸	RF	主控	量产时间	备注
GT141	QCA4002	20x25mm	2.4G	外置	Now	Industry Application
GT143	QCA4004	20x31mm	2.4G	内置	Now	hostless
GT144	QCA4004	20x42mm	2.4G/ 5G	内置	June 2014	hostless/ 5G
GT202	QCA4002	18x24mm	2.4G	外置	Now	For Arrow only
WK1210	QCA4004	18x25mm	2.4G	内置	Aug 2014	hostless/ low-cost
WK2210		11x15mm	2.4G	外置	Dec 2014	Super low-cost

GT141 基本特性

- IEEE 802.11b/g/n 兼容无线网络，提供client/server工作模式
- 2.4GHz单频段
- 睡眠及低功耗模式监听模式
- 数据速度最高支持 150Mbps
- 安全认证支持:WPS,WPA,WPA2,WAPI,WEP,TKIP
- 整合各种应用协议:HTTP,DNS,SNTP
- SPI Slave/UART 接口
- 18 GPIOs
- 可选iPex座子及PCB天线
- 模块尺寸：20mm x 25mm

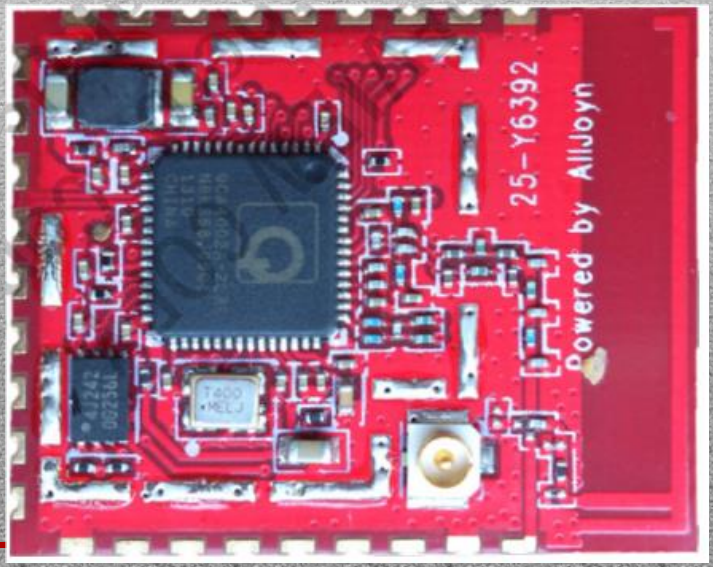

典型应用:
智能家电
游戏控制
手持终端
嵌入式无线产品

GT141 应用框图

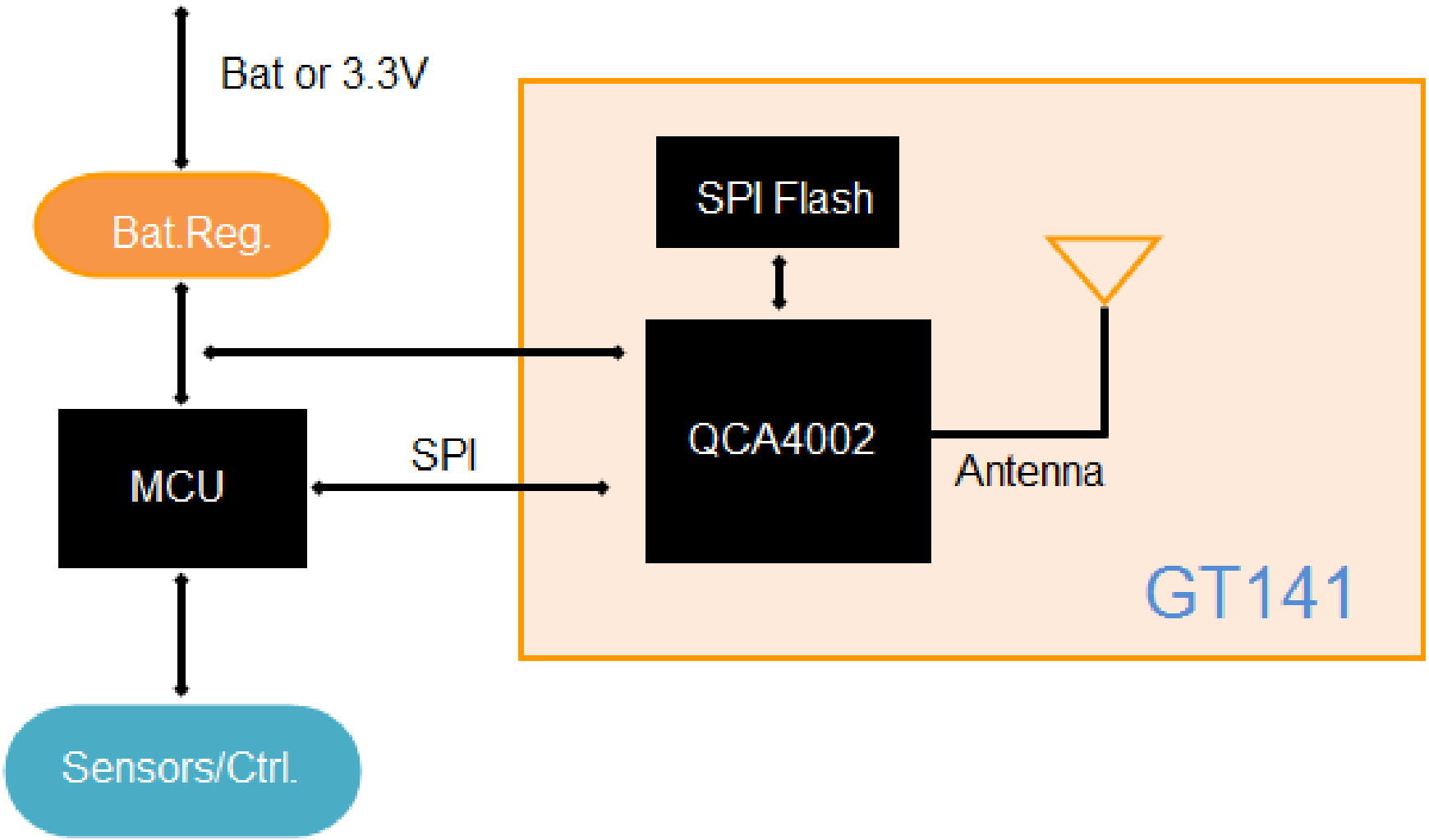
Bat or 3.3V
Bat.Reg.
SPI Flash
QCA4002
Antenna
MCU
SPI
GT141
Sensors/Ctrl.

GT143 基本特性

- IEEE 802.11b/g/n 兼容无线网络，提供client/server工作模式
- Hostless模式，单芯片解决方案
- 2.4GHz单频段
- 睡眠及低功耗模式监听模式
- 数据速度最高支持 150Mbps
- 安全认证支持:WPS,WPA,WPA2,WAPI,WEP,TKIP
- 整合各种应用协议:HTTP,DNS,SNTP
- SPI Host/UART 接口
- 可选iPex座子及PCB天线，支持分极天线
- 23 GPIOs
- 模块尺寸：20mm x 31mm

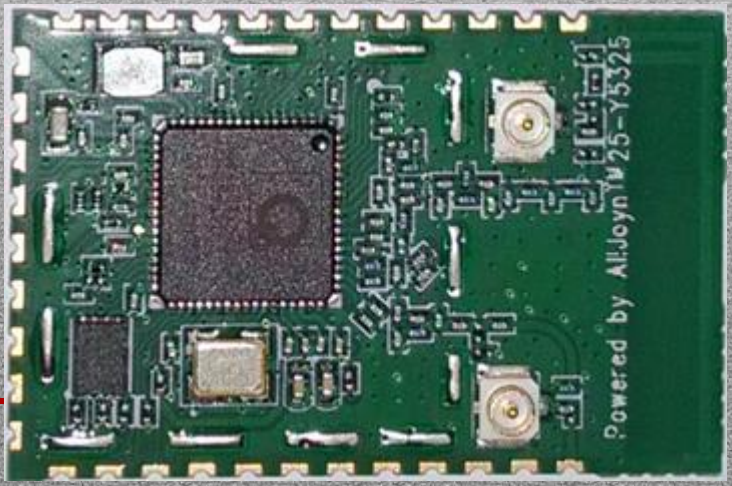

GT143 应用框图

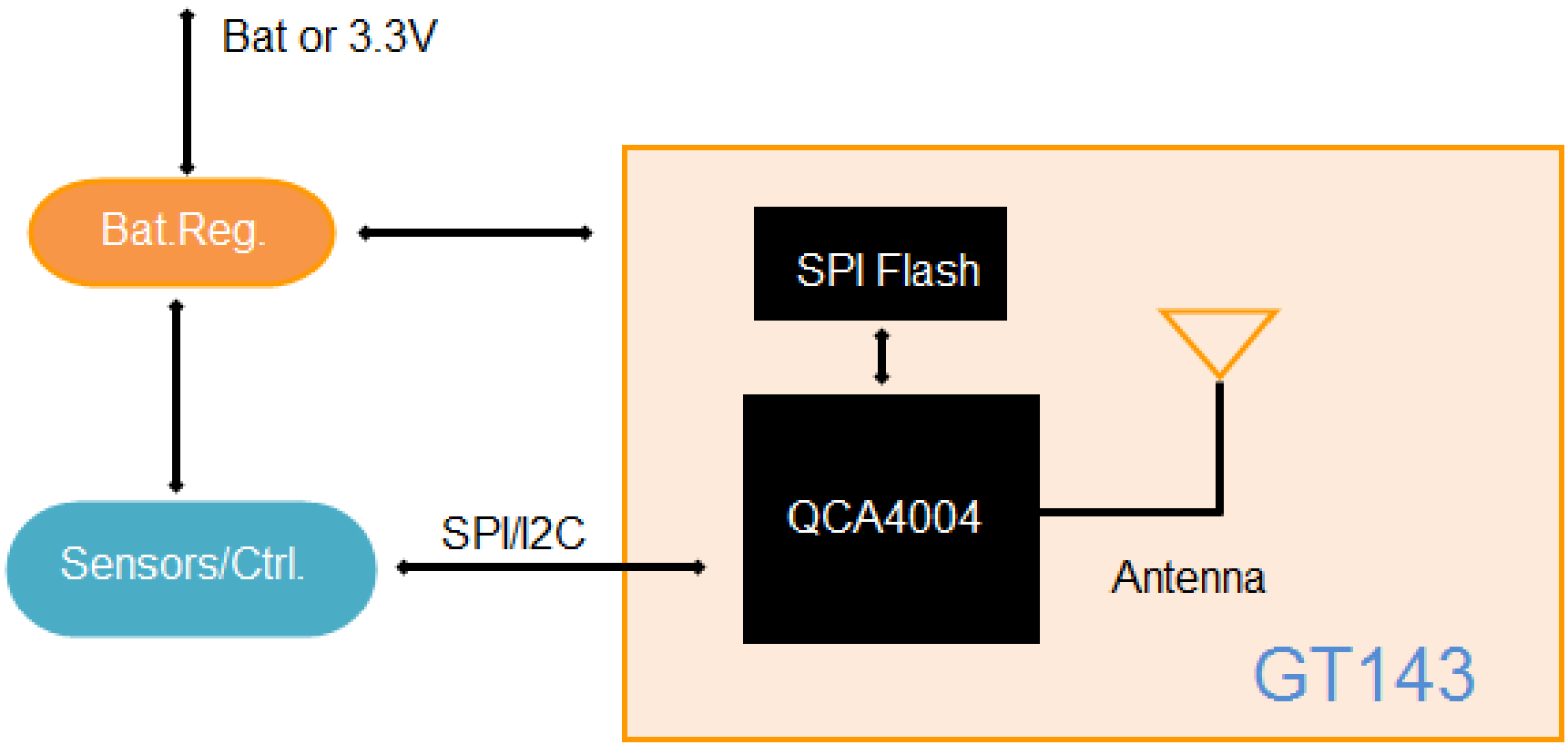
Bat or 3.3V
Bat.Reg.
Sensors/Ctrl.
SPI/I2C
SPI Flash
QCA4004
Antenna
GT143

GT144 基本特性

- IEEE 802.11b/g/n 兼容无线网络，提供client/server工作模式
- Hostless模式，单芯片解决方案
- 2.4GHz , 5GHz 双频段
- 睡眠及低功耗模式监听模式
- 数据速度最高支持 150Mbps
- 安全认证支持:WPS,WPA,WPA2,WAPI,WEP,TKIP
- 整合各种应用协议:HTTP,DNS,SNTP
- SPI Host/UART 接口
- 33 GPIOs
- 可选iPex座子及PCB天线
- 模块尺寸：20mm x 42mm

GT144 应用框图

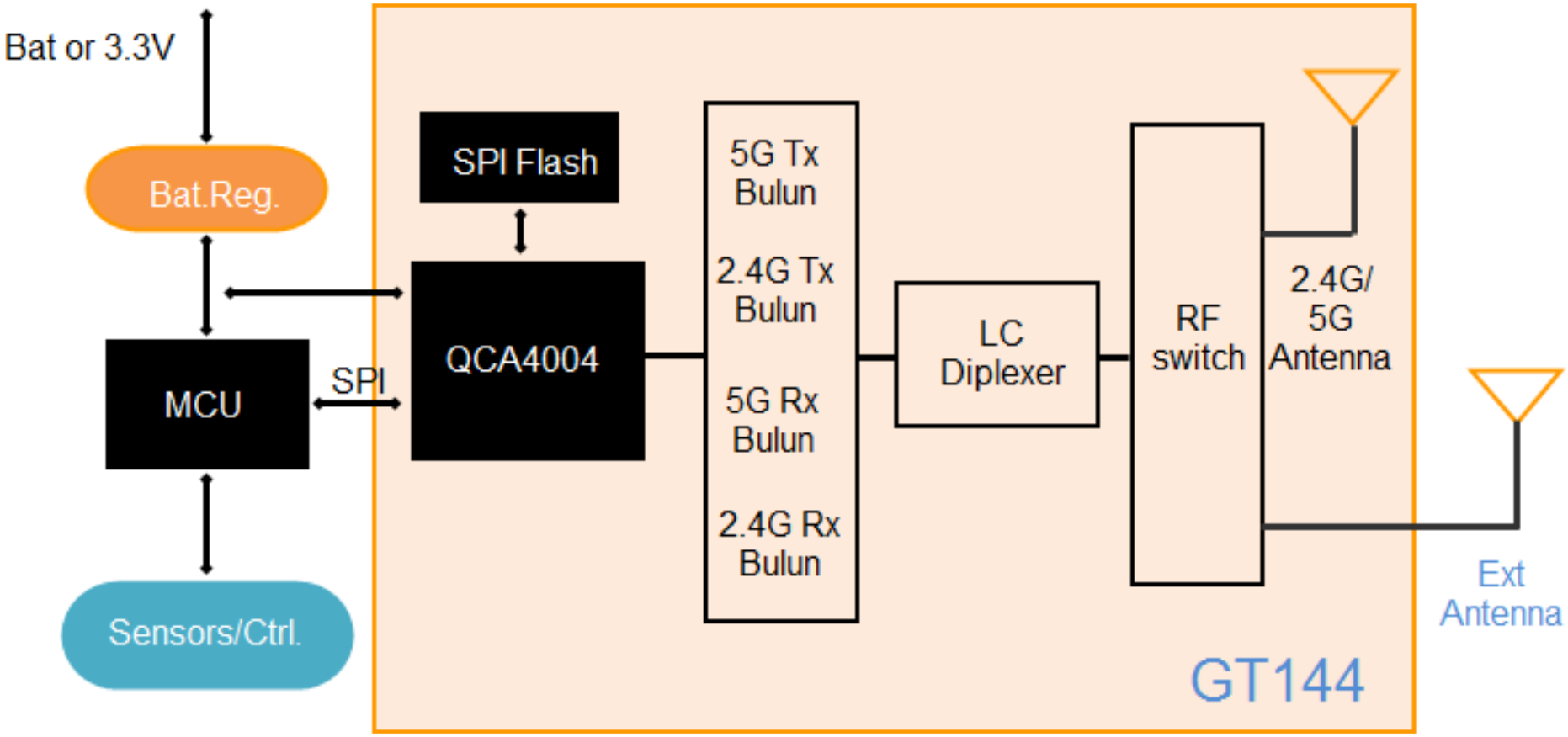
Bat or 3.3V
Bat.Reg.
MCU
SPI
Sensors/Ctrl.
SPI Flash
QCA4004
5G Tx Bulun
2.4G Tx Bulun
5G Rx Bulun
2.4G Rx Bulun
LC Diplexer
RF switch
2.4G/ 5G Antenna
Ext Antenna
GT144

GT140 基本特性

- GT141/GT143/GT144 开发评估板
- 内置32bit Cortex MCU - MK22(Freescale Cortex-M4)
- UART--Mini USB 接口
- USB--用于调试GT141/GT143/GT144
- 光传感器
- 三轴加速度传感器
- 可调电位器
- 两路JTAG
- 板载iPex天线座子
- 尺寸：93.8mm x 87.5mm

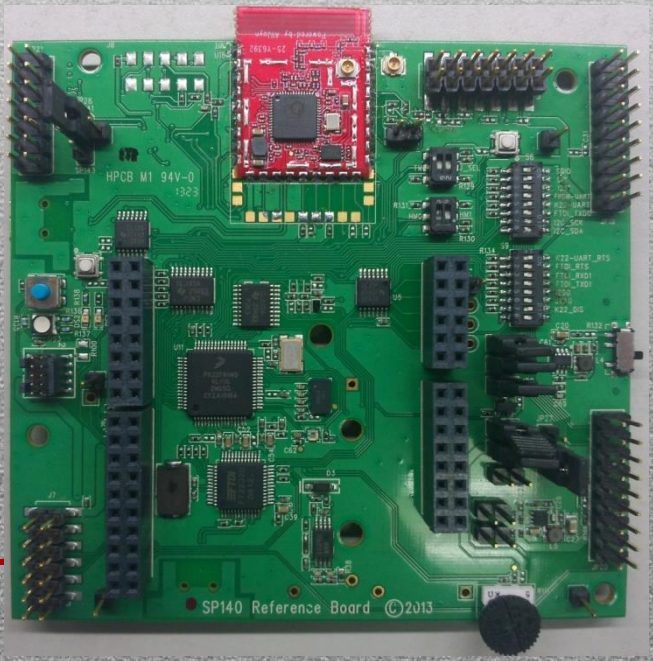

WK1210 基本特性

- IEEE 802.11b/g/n 兼容无线网络，提供client/server模式
- 2.4GHz 单频段
- 睡眠及低功耗模式监听模式
- 数据速度最高支持 150Mbps
- 安全认证支持:WPS,WPA,WPA2,WAPI,WEP,TKIP
- 整合各种应用协议:HTTP,DNS,SNTP
- SPI Host/UART 接口
- 33 GPIOs
- 可选iPex座子及PCB天线
- 模块尺寸: 18mm x 25mm

WK2210 基本特性

- IEEE 802.11b/g/n 兼容无线网络，提供client/server模式
- 2.4GHz 单频段
- 睡眠及低功耗模式监听模式
- 数据速度最高支持 150Mbps
- 安全认证支持:WPS,WPA,WPA2,WAPI,WEP,TKIP
- UART,PWM 接口
- 9 GPIOs
- 内置PCB天线
- 模块尺寸：15mm x 11mm
- 超级低成本

谈谈物联网模块的实用产品

零售价30元以内的WIFI LED灯(QCA4004)

- 通过WIFI与智能手机直连，无需额外控制器支持
- 通过家庭WIFI路由器上网，实现远程控制
- 可远程或近距离定时控制
- 随心所欲控制亮度和色彩，满足多种应用场景
- 高效LED灯珠，3W亮度相当于15W白炽灯

零售价99元以内的WIFI camera

- 720P摄像头(1280x720)
- 16G存储空间，可存储连续3小时720P录像
- 离线存储，在线自动同步
- 通过手机本地或远程查看
- 运动检测，延长录像时间

实现物联网、局域网、互联网三网互通

开放、 合作

- 江波龙以开放的心态，愿为物联网各生态环节的客户群提供多种灵活的产品服务
- 针对智能硬件开发团队， 提供各种规格的物联网模块及软硬件技术支持， 并可根据客户的产品要求定制专门的模块
- 针对智能硬件系统集成商，提供全套硬件方案服务，以及手机APPS及云服务后台应用范例的源代码技术支持

欢迎致电，沟通业务合作!

钟衍徽

物联网研发总监

邮件：zhongyh@netcom-3c.com

电话： 186 6595 5306

- 有多年从事安全支付和安全存储产品经验，主要产品包括智能SD卡、SWP智能SD卡、内置天线SD全卡等。目前专注于物联网、智能硬件及智能家居的创新和研发，对物联网及互联网有独特见解，并指出智能家居普及化是以成本和用户体验为痛点，并依托江波龙强大的模块化封装能力，力求为客户提供优质廉价的物联网产品。

互补合作